ソフトテニスを発展させる会　第５８回夏季研修大会　（男子の部）

2018. 8. 30 於 明日香庭球場
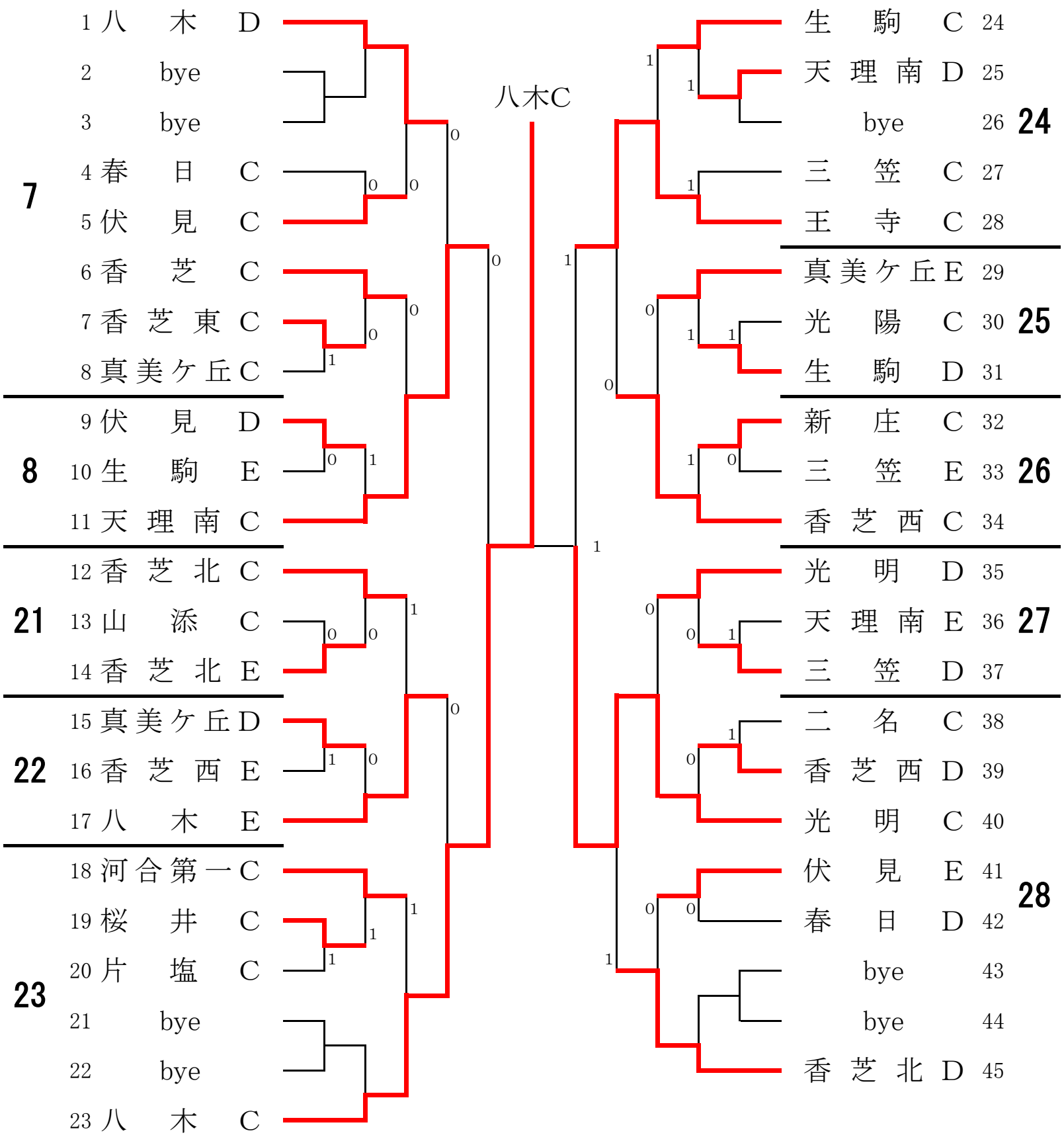
男子C　決勝トーナメント